Технические характеристики

Модель	TR-D3383WDZHIR4v2
Матрица	1/1.8" CMOS 8Мп
Максимальное разрешение	8MP(3840x2160)
Осн. поток	50Hz/60Hz: 8MP@30fps
Доп. поток	50Hz/60Hz: HD720p@30fps
Третий поток	50Hz/60Hz: D1@30fps
Электронный затвор	1 ~ 1/100 000 с
Режим «День/Ночь»	Механический ИК-фильтр
Чувствительность	0.0008Лк (F1.2)
ИК-подсветка	до 40 метров
Объектив (мм)	2.8–12мм (мотор-зум)
Углы обзора (гор./верт.)	101.1°–48°/57.2°–23.9°
Настройка осей	Поворот: 0°-355° Наклон: 0°-75° Вращение: 0°-355°
WDR	Real WDR (120dB)
Шумоподавление	2DNR/3DNR
Стандарты сжатия	H.265+ / H.265 / H.264+ / H.264 / MJPEG
Битрейт	до 16Mbps
Встроенный видеоархив	MicroSD до 512Гб
Аудио	Встроенный микрофон Аудиовход/Аудиовыход
Тревожные входы/выходы	2/1
Аналоговый видеовыход	BNC
Коридорный режим	Да
ROI	Да (до 8 зон)
Аппаратная аналитика	Да
Обогреватель	Да

Общие сведения

Питание	PoE (802.3af) / 12V DC
Класс PoE	3
Максимальное потребление	DC: 10 Вт PoE: 10 Вт
Материал корпуса	Металл
Размеры (мм)	Ø162 x 149
Вес (г)	1500
Защита	IP67, IK10
Подавитель перенапряжения	TVS 6000V
Рабочая температура	-40°C ... +60°C

Адреса сервисных центров

г. Москва,
Переведеновский пер., 17к3
+7 (495) 783 72 87

Список сервисных центров:

www.dssl.ru/service/

Дата _____ М.П. _____

Не пытайтесь разбирать камеру, если камера не работает, обратитесь по месту приобретения или в сервисный центр.

TR-D3383WDZHIR4v2

Уличная IP-камера с ИК-подсветкой и обогревателем



Примечание:
Перед подключением камеры прочитайте данное Руководство пользователя!

Введение

Поздравляем вас с приобретением IP-камеры TR-D3383WDZHIR4v2*. Пожалуйста, перед началом эксплуатации, ознакомьтесь с руководством на камеру.

* Технический паспорт подходит ко всем модификациям камер данной модели. Модификация обозначается буквой латинского алфавита, указанной в скобках в названии камеры.

Ключевые особенности

- Поддержка кодека H.265+
- Широкий динамический диапазон (Real WDR 120dB)
- ИК-подсветка до 40 метров
- Встроенный видеоархив (Edge Storage) - локальная запись на карту MicroSD до 512 Гб*
- Двусторонний аудиоканал (встроенный микрофон и линейный вход/выход)
- Тревожные входы/выходы (2/1)
- Протоколы: TCP/IP, HTTP, HTTPS, FTP, DHCP, DNS, DDNS, RTP, RTSP, RTCP, PPPoE, UpnP, SMTP, ONVIF
- Аппаратная аналитика: Детектор лиц; Детектор людей; Пересечение линии; Контроль области; Детектор оставленных/украденных предметов; Детектор моторного/немоторного транспорта; Подсчет посетителей
- Питание 12В DC или PoE

* Карта памяти в комплект поставки не входит

Комплектация

1. IP-камера ..... 1 шт.
2. Комплект водонепроницаемой муфты ..... 1 шт.
3. Упаковка винтов ..... 1 шт.
4. Г-образный ключ ..... 1 шт.
5. Шаблон монтажного отверстия ..... 1 шт.
6. Монтажная коробка ..... 1 шт.
7. Руководство пользователя ..... 1 шт.

Внимание!

Блок питания должен соответствовать требованиям: выходное напряжение, ток, полярность и рабочая температура. При использовании камеры в условиях грозы обратите внимание на наличие громоотвода или отключите разъем питания.
Избегайте использования устройств при слишком высоких или слишком низких температурах. Не устанавливайте камеру вблизи радиаторов и обогревателей. Не направляйте объектив камеры на солнце или яркие объекты. Это может повредить матрицу.

1739-30.7.26

Подключение

Для начала работы с IP-камерой необходим ПК, подключенный к локальной сети и браузер.

1. Подключите камеру к сети.
2. При подключении камеры через коммутатор, не поддерживающий PoE, подключите к разъему питания сетевой адаптер.

Размеры

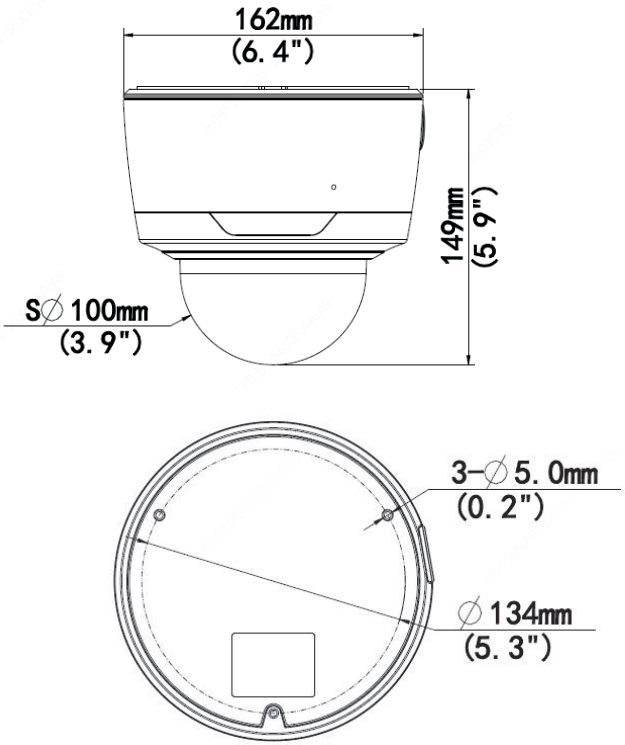

Настройка IP-адреса камеры:

Для подключения к IP-камере, ПК должен находиться в той же локальной сети, что и камера. При этом IP-адрес камеры, компьютера и любых других устройств в сети не должны совпадать.

Сетевые настройки IP-камеры по умолчанию:
- *IP-адрес камеры: 192.168.1.188;*
- *Маска подсети: 255.255.0.0;*
- *Шлюз: 192.168.1.1;*
- *HTTP-порт: 80;*
- *имя пользователя: admin;*
- *пароль: admin.*

Пример сетевых настроек ПК:
- *IP-адрес: 192.168.1.10;*
- *Маска подсети: 255.255.0.0.*

Существует три варианта настройки камеры:

1. Сменить IP-адрес камеры вручную.
   Для этого запустите браузер, подключитесь к IP-камере и введите имя пользователя и пароль. Зайдите в соответствующий пункт меню и смените сетевые настройки IP-камеры.

2. Настроить IP-адрес камеры с помощью утилиты быстрой конфигурации, которую можно скачать с сайта www.dssl.ru в разделе Программное обеспечение.

3. Изменить настройки IP-камеры используя профессиональное ПО TRASSIR.

Срок службы данного изделия составляет 5 лет.
Гарантийный срок — 5 лет.

Подробную инструкцию по настройке камеры смотрите в руководстве пользователя, которое можно скачать с сайта www.dssl.ru в разделе Техническая документация.